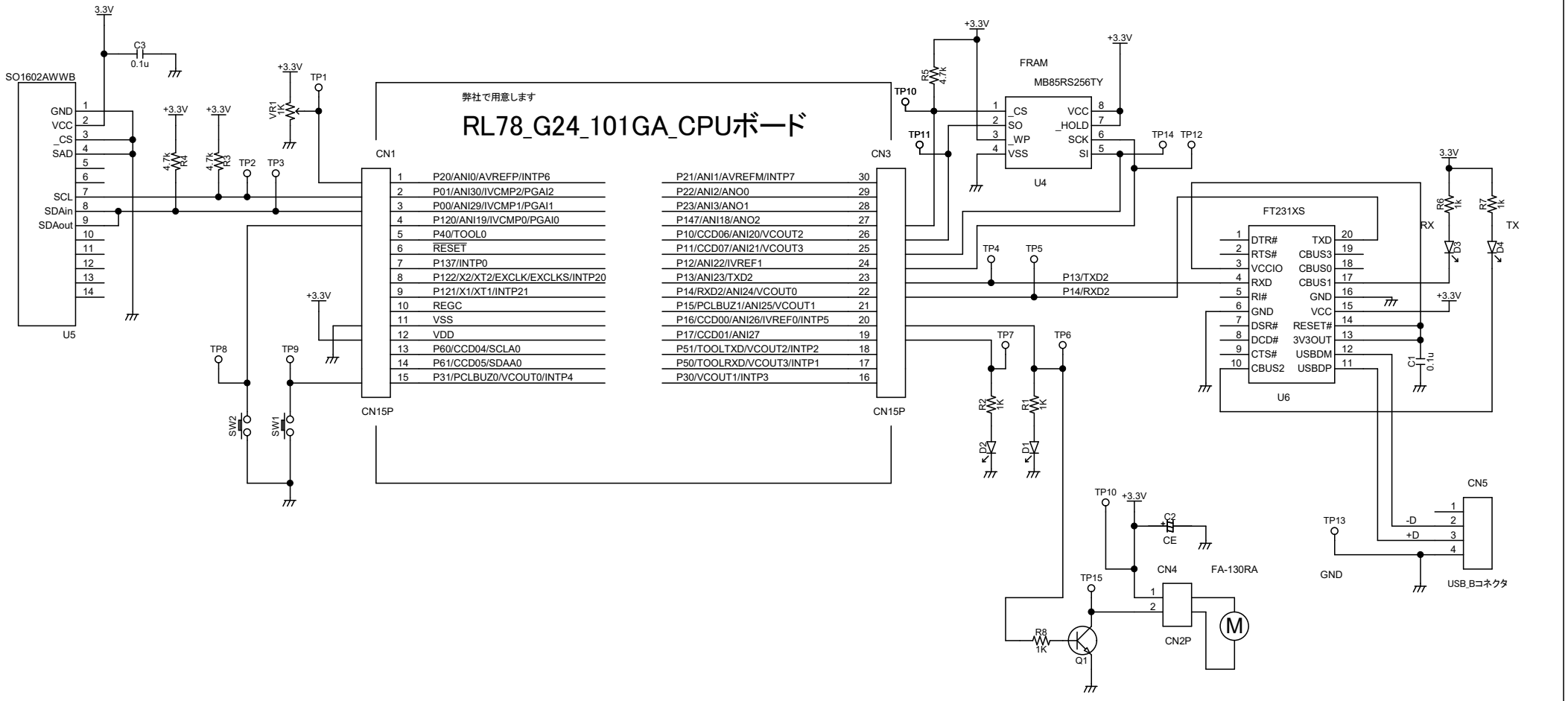

TITLE			DRAWING_No.
RL78/G24_R7F101GA CPUボード 学習回路図			
SHEET	DATE	DESIGN	
1 ／ 1	2025.10.17	H.M	Beyond the river Inc.