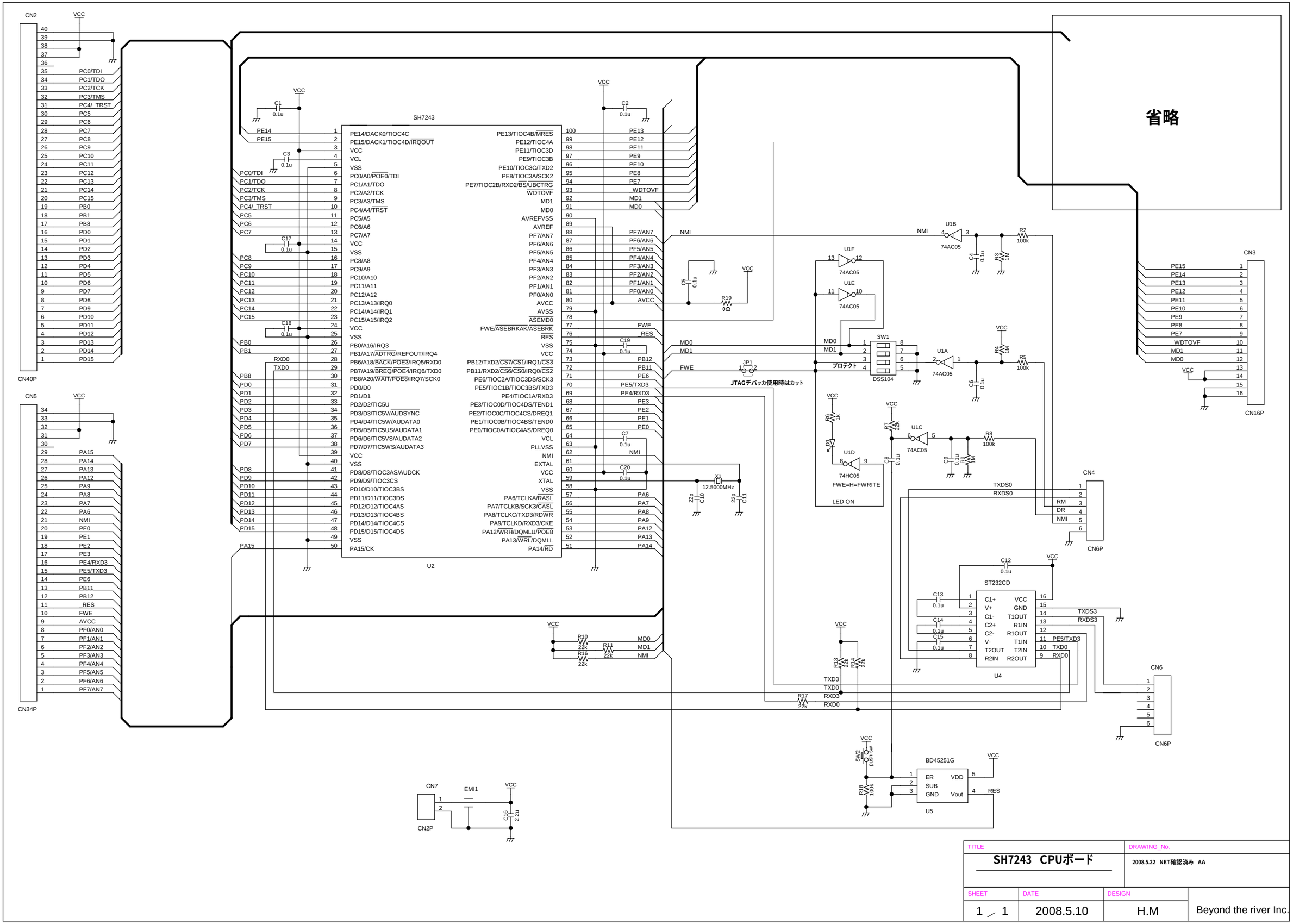

TITLE	DRAWING_No.
SH7243 CPUボード	2008.5.22 NET確認済み AA

SHEET	DATE	DESIGN	
1 / 1	2008.5.10	H.M	Beyond the river Inc.